Datenblatt STP41A0200160S

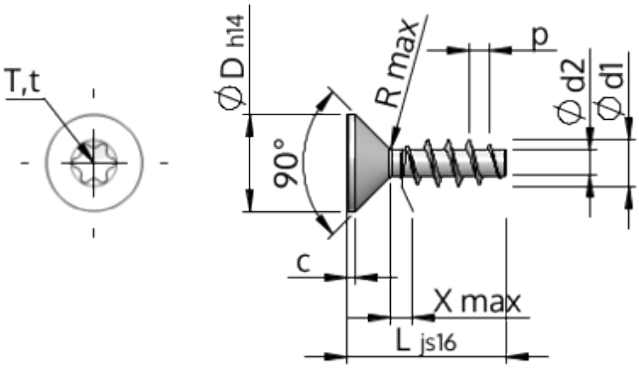

Artikelnummer		STP41A0200160S
Norm		KN1041
Werkstoff		Stahl, vergütet
Oberfläche		verzinkt 5-7 µm, getempert, blau / transparent passiviert
Gewinde-Außen-Ø	**d1**	$2.00^{+0.14}$ mm
Gewindekern-Ø	**d2**	1.15 mm
Gewindesteigung	**p**	0.89 mm
Länge	**L**	16.00 ±0.55 mm
Kopf-Ø	**D**	$3.80_{-0.30}$ mm
Zylindrische Kopfhöhe	**C**	0.35 mm
Gewindeauslauf	**X**	1.00 mm
Unterkopfradius	**R**	0.25 mm
Innensechsrund Größe		T6
Eindringtiefe	**t**	0.50 - 0.65 mm
Gewindeart		STS
Gewicht		0.257 kg / 1000 Stück
Zolltarifnummer		73 181 499