Detalii tehnice STP41A0200080E

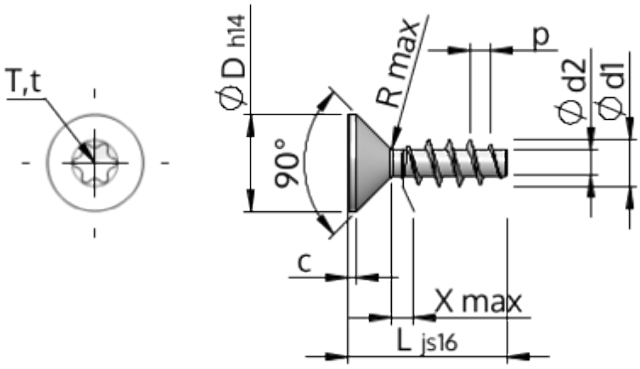

Numărul articolului		STP41A0200080E
Norma		KN1041
Material		oţel inoxidabil A2
Exterior		neacoperit, murat și pasivat
Diametrul exterior al filetului-Ø	**d1**	2.00 $^{+0.14}$ mm
Diametru șurub	**d2**	1.15 mm
Pasul filetului	**p**	0.89 mm
Lungimea	**L**	8.00 ±0.45 mm
Diametrul capului-Ø	**D**	3.80 $_{-0.30}$ mm
Cap cilindric	**C**	0.35 mm
Tija	**X**	1.00 mm
Radius	**R**	0.25 mm
hexalobular		T6
Adâncimea de penetrării	**t**	0.50 - 0.65 mm
Fir		STS
Greutate		0.146 kg / 1000 unități
Tariful vamal nr.		73 181 410