Planilha de Especificações
STP41A0200070E

SCREWERK

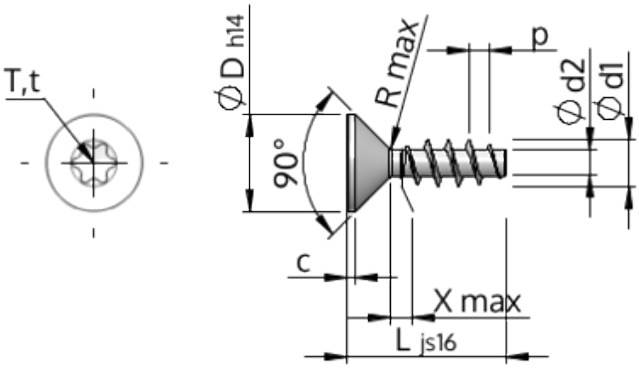

Número do Item		STP41A0200070E
Norma		KN1041
Material		inox A2
Superfície		Decapado e passivado
Rosca Externa -Ø	**d1**	2.00 $^{+0.14}$ mm
Diâmetro efetivo da porca -Ø	**d2**	1.15 mm
Passo da rosca	**p**	0.89 mm
Comprimento	**L**	7.00 ±0.45 mm
Cabeça -Ø	**D**	3.80 $_{-0.30}$ mm
Altura da cabeça cilíndrica	**C**	0.35 mm
Transição do Enrosque	**X**	1.00 mm
Raio	**R**	0.25 mm
Hexalobular		T6
Profundidade perfuração	**t**	0.50 - 0.65 mm
Rosca		STS
Peso		0.132 kg / 1000 peças
Taxas Alfandegárias nº		73 181 410