Datablad STP41A0200070E

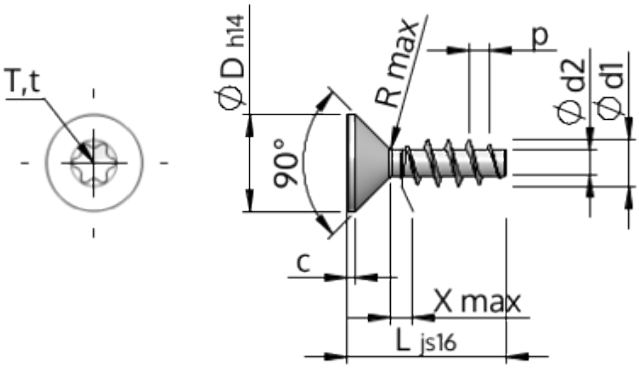

Artikelnummer		STP41A0200070E
Standard		KN1041
Materiale		Ædelstål A2
Overflade		blank, bejdset og passiveret
Udvendig gevinddiameter	**d1**	2.00 $^{+0.14}$ mm
Gevindkernediameter	**d2**	1.15 mm
Gevindstigning	**p**	0.89 mm
Længde	**L**	7.00 ±0.45 mm
Hoveddiameter	**D**	3.80 $_{-0.30}$ mm
Cylindrisk hovedhøjde	**C**	0.35 mm
Gevindudløb	**X**	1.00 mm
Radius	**R**	0.25 mm
Indvendig seks-rund		T6
Indtrængningsdybde	**t**	0.50 - 0.65 mm
Gevindtype		STS
Vægt		0.132 kg / 1000 stykke
Toldtarifnummer		73 181 410