Формуляр STP41A0200070C

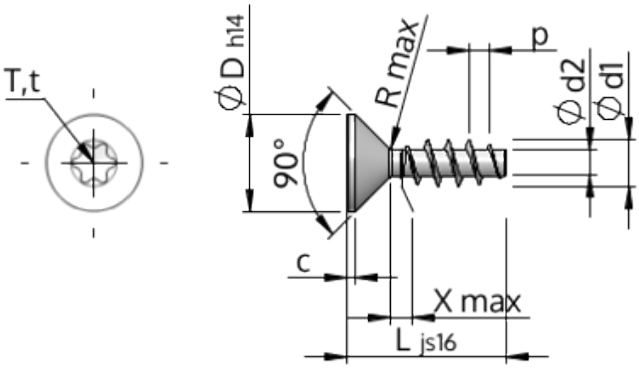

Номер изделия		STP41A0200070C
норма		KN1041
Материал		Нержавеющая сталь A4
Поверхность		Светлый отжиг и пассивация
Наружный диаметр резьбы - Ø	**d1**	$2.00^{+0.14}$ mm
Внутренний диаметр резьбы - Ø	**d2**	1.15 mm
Шаг резьбы	**p**	0.89 mm
длина	**L**	7.00 ±0.45 mm
Диаметр головки-Ø	**D**	$3.80_{-0.30}$ mm
Высота цилиндрической головки	**C**	0.35 mm
Сбег резьбы	**X**	1.00 mm
Радиус	**R**	0.25 mm
Звездообразный шлиц		T6
Глубина привода	**t**	0.50 - 0.65 mm
Вид резьбы		STS
Вес		0.132 kg / 1000 Штука
Код таможенного тарифа		73 181 410