Feuille de Données
STP41A0200050E

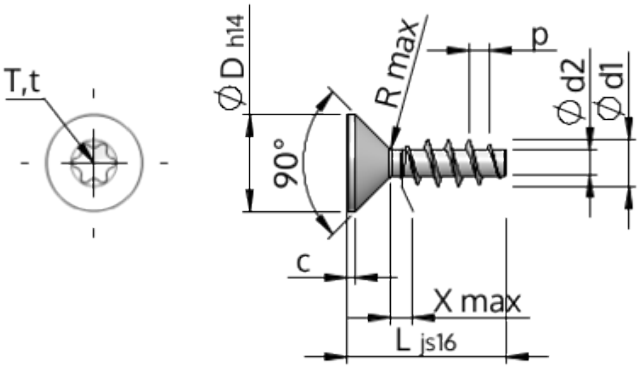

Numéro d'Article		STP41A0200050E
Norme		KN1041
Matière		acier inoxydable A2
Surface		brillant décapé et passivé
Ø-extérieur-pas de vis	**d1**	$2.00^{+0.14}$ mm
Ø-noyau de Filetage	**d2**	1.15 mm
Pas de Filetage	**p**	0.89 mm
Longueur	**L**	5.00 ±0.38 mm
Ø-Tête	**D**	$3.80_{-0.30}$ mm
Hauteur de tête cylindrique	**C**	0.35 mm
Espacement entre les filets	**X**	1.00 mm
Rayon	**R**	0.25 mm
Six Lobes Intérieurs		T6
Profondeur de pénétration	**t**	0.50 - 0.65 mm
Filetage		STS
Poids		0.104 kg / 1000 Unité
Numéro du tarif douanier		73 181 410