Datablad STP41A0180160E

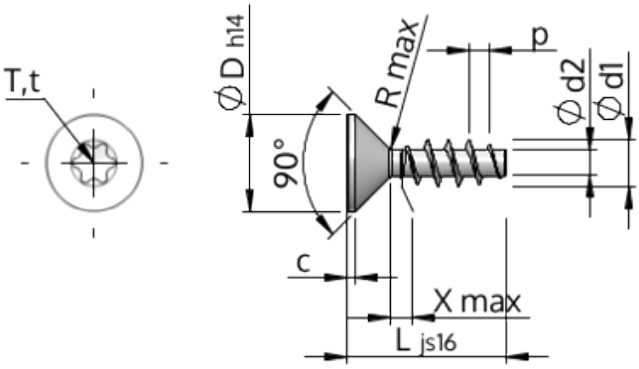

Artikelnummer		STP41A0180160E
Standard		KN1041
Material		rostfritt stål A2
Yta		blank och passiviserad
Utvändig gängdiameter	**d1**	$1.80^{+0.14}$ mm
Gängkärnans diameter	**d2**	1.04 mm
Gängstigning	**p**	0.80 mm
Längd	**L**	16.00 ±0.55 mm
Huvuddiameter	**D**	$3.40_{-0.30}$ mm
Cylindrisk huvudhöjd	**C**	0.35 mm
Gängutlopp	**X**	0.90 mm
Radie	**R**	0.20 mm
Invändig rund sexkant		T6
Inträngningsdjup	**t**	0.50 - 0.65 mm
Gänga		STS
Vikt		0.216 kg / 1000 styck
Tullavgiftsnummer		73 181 410