Technische gegevens
STP41A0180160E

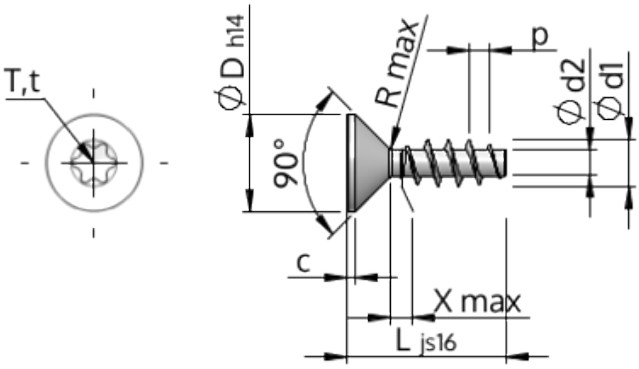

Produktnummer		STP41A0180160E
Norm		KN1041
Materiaal		roestvrij staal A2
Oppervlak		blank, geetst en gepassieveerd
Schroefdraad buiten-Ø	**d1**	$1.80\ ^{+0.14}$ mm
Schroefdraad kern-Ø	**d2**	1.04 mm
Spoed	**p**	0.80 mm
Lengte	**L**	$16.00\ \pm 0.55$ mm
Kop-Ø	**D**	$3.40\ _{-0.30}$ mm
Cylindrische kophoogte	**C**	0.35 mm
Draaduitloop	**X**	0.90 mm
Radius	**R**	0.20 mm
TX		T6
Indringdiepte	**t**	0.50 - 0.65 mm
Draad		STS
Gewicht		0.216 kg / 1000 stuk
Douane tarief nummer		73 181 410