Datenblatt STP41A0180160E

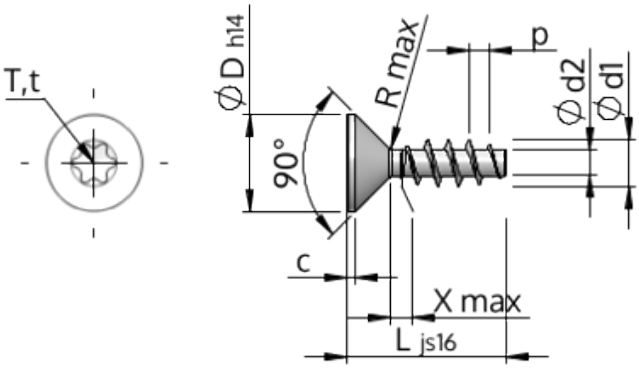

Artikelnummer		STP41A0180160E
Norm		KN1041
Werkstoff		Edelstahl A2
Oberfläche		blank, gebeizt und passiviert
Gewinde-Außen-Ø	**d1**	$1.80^{+0.14}$ mm
Gewindekern-Ø	**d2**	1.04 mm
Gewindesteigung	**p**	0.80 mm
Länge	**L**	16.00 ± 0.55 mm
Kopf-Ø	**D**	$3.40_{-0.30}$ mm
Zylindrische Kopfhöhe	**C**	0.35 mm
Gewindeauslauf	**X**	0.90 mm
Unterkopfradius	**R**	0.20 mm
Innensechsrund Größe		T6
Eindringtiefe	**t**	0.50 - 0.65 mm
Gewindeart		STS
Gewicht		0.216 kg / 1000 Stück
Zolltarifnummer		73 181 410