**Hoja de especificaciones**
**STP41A0180160B**

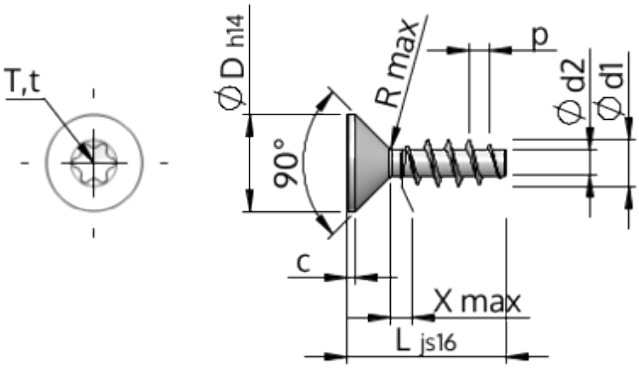


| | | |
|---|---|---|
| Número del artículo | | STP41A0180160B |
| Norma | | KN1041 |
| Material | | Acero, endurecido |
| Superficie | | Zinc-Niquelado, pasivado negro/ sin Cr-VI, recocido, sellado |
| Rosca Exterior-Ø | **d1** | $1.80^{+0.14}$ mm |
| Rosca Interior-Ø | **d2** | 1.04 mm |
| Paso de la Rosca | **p** | 0.80 mm |
| Largo | **L** | 16.00 ±0.55 mm |
| Cabeza-Ø | **D** | $3.40_{-0.30}$ mm |
| Altura de la cabeza cilíndrica | **C** | 0.35 mm |
| Salida de rosca | **X** | 0.90 mm |
| Radio | **R** | 0.20 mm |
| Hexalobular interior | | T6 |
| Profundidad de penetración | **t** | 0.50 - 0.65 mm |
| Clase de rosca | | STS |
| Peso | | 0.216 kg / 1000 Piezas |
| Numéro de aduana | | 73 181 499 |