Технически спецификации
STP41A0180160B

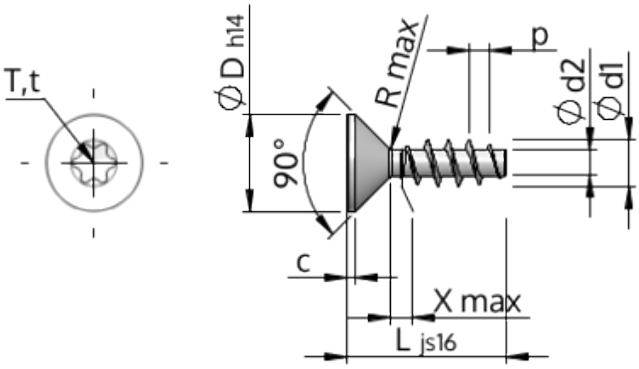

Номер на продукта		STP41A0180160B
норма		KN1041
Материал		стомана, закалена
Повърхност		цинково и никелово покритие, Черен, пасивиран, темпериран, херметизация
Диаметърът на външната резба - Ø	**d1**	1.80 $^{+0.14}$ mm
Вътрешна резба	**d2**	1.04 mm
Стъпка на резбата	**p**	0.80 mm
дължина	**L**	16.00 ±0.55 mm
Диаметър на главата-Ø	**D**	3.40 $_{-0.30}$ mm
Височина на цилиндричната глава	**C**	0.35 mm
Крайна част на винта	**X**	0.90 mm
Радиус	**R**	0.20 mm
Звездообр.вътрешен шестостен		T6
Дълбочина на проникване	**t**	0.50 - 0.65 mm
нишка		STS
Тегло		0.216 kg / 1000 Бройка
Митническа тарифа №		73 181 499