**Technické informace**
**STP41A0180140E**

SCREWERK

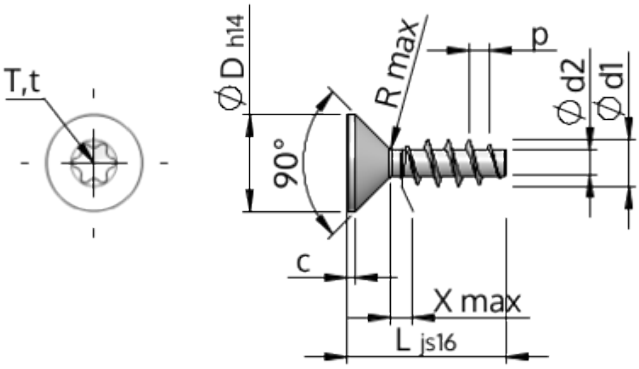


| | | |
|---|---|---|
| Číslo výrobku | | STP41A0180140E |
| Norma | | KN1041 |
| Materiál | | Nerezová ocel A2 |
| Povrch | | holá, mořená a pásová ocel |
| Vnější průměr závitu-Ø | **d1** | 1.80 $^{+0.14}$ mm |
| Jádro závitu-Ø | **d2** | 1.04 mm |
| Stoupání závitu | **p** | 0.80 mm |
| Délka | **L** | 14.00 ±0.55 mm |
| Hlava-Ø | **D** | 3.40 $_{-0.30}$ mm |
| Cylindrická výška hlavy | **C** | 0.35 mm |
| Výběh závitu | **X** | 0.90 mm |
| Rádius | **R** | 0.20 mm |
| Torks | | T6 |
| Hloubka průniku | **t** | 0.50 - 0.65 mm |
| Závit | | STS |
| Hmotnost | | 0.191 kg / 1000 Kus |
| Číslo celního sazebníku | | 73 181 410 |