Karta danych STP41A0180120S

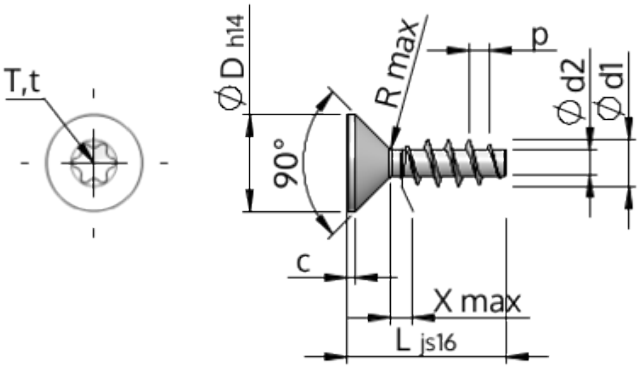

Nr art.		STP41A0180120S
Norma		KN1041
Materiał		Stal, hartowana
Powierzchnia		Ocynkowana 5-7 µm, temperowana, pasywowana na niebiesko
Zewnętrzna średnica gwinta -Ø	**d1**	1.80 $^{+0.14}$ mm
Średnica podziałowa gwintu śruby -Ø	**d2**	1.04 mm
Skok gwintu	**p**	0.80 mm
Długość	**L**	12.00 ±0.55 mm
Łeb-Ø	**D**	3.40 $_{-0.30}$ mm
Cylindryczna wysokość łba	**C**	0.35 mm
Końcowa część gwintu	**X**	0.90 mm
Promień	**R**	0.20 mm
Nacięcie z gwiazdką		T6
Głębokość zakotwienia śruby	**t**	0.50 - 0.65 mm
Wątek		STS
Waga		0.167 kg / 1000 sztuk
Kod taryfy celnej		73 181 499