Specifiche Tecniche
STP41A0180120E

SCREWERK

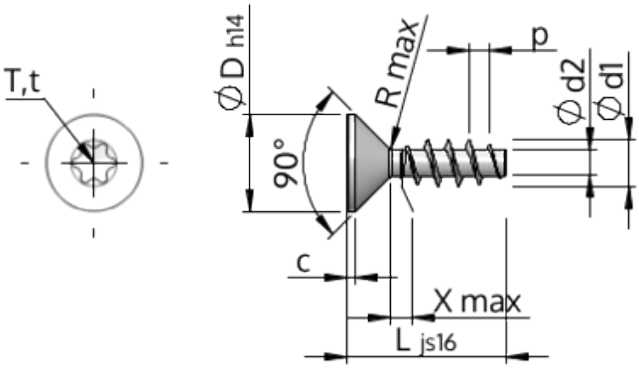

Prodotto Numero		STP41A0180120E
Norma		KN1041
Materiale		acciaio inossidabile A2
Superficie		bianco-decapato e passivato
Filettatura esterna-Ø	**d1**	$1.80^{+0.14}$ mm
Filettatura interna-Ø	**d2**	1.04 mm
Passo della Filettatura	**p**	0.80 mm
Lunghezza	**L**	12.00 ±0.55 mm
Testa-Ø	**D**	$3.40_{-0.30}$ mm
Altezza della testa cilindrica	**C**	0.35 mm
Uscita della filettatura	**X**	0.90 mm
Raggio	**R**	0.20 mm
Sei lobi		T6
Penetrazione Profondità	**t**	0.50 - 0.65 mm
Tipo di Filo		STS
Peso		0.167 kg / 1000 pezzi
Tariffa Doganale num.		73 181 410