Veri Sayfası STP41A0180100S

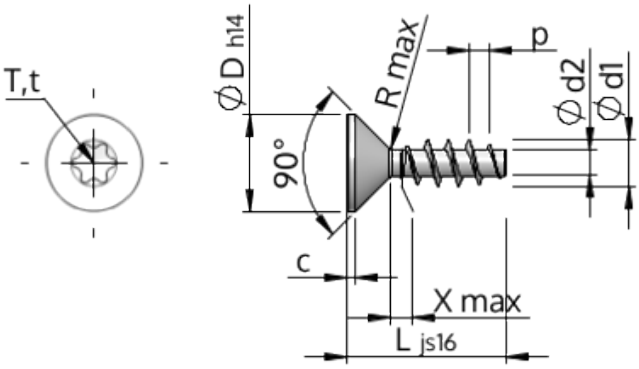

Ürün Kodu		STP41A0180100S
Standard		KN1041
Malzeme		Çelik, sertleştirilmiş
Kaplama		galvanizli 5-7 µm, temperliö mavi / şeffaf pasifleştirilmiştir
Yiv dış çapı	**d1**	$1.80\ ^{+0.14}$ mm
Yiv çekirdek çapı	**d2**	1.04 mm
Diş adımı	**p**	0.80 mm
Uzunluk	**L**	$10.00\ \pm 0.45$ mm
Kafa çapı	**D**	$3.40\ _{-0.30}$ mm
Silindir Kafa yüksekliği	**C**	0.35 mm
Dişsiz Kısmı	**X**	0.90 mm
Yarıçap	**R**	0.20 mm
Tork		T6
Penetrasyon derinliği	**t**	0.50 - 0.65 mm
Yiv türü		STS
Ağırlık		0.142 kg / 1000 Adet
Gümrük Tarif No		73 181 499