Detalii tehnice STP41A0180100E

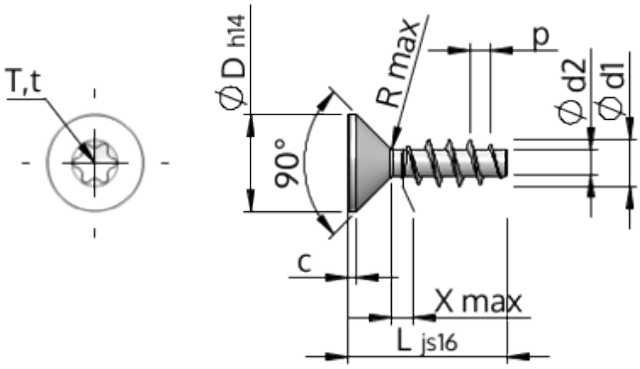

Numărul articolului		STP41A0180100E
Norma		KN1041
Material		oţel inoxidabil A2
Exterior		neacoperit, murat și pasivat
Diametrul exterior al filetului-Ø	**d1**	$1.80^{+0.14}$ mm
Diametru șurub	**d2**	1.04 mm
Pasul filetului	**p**	0.80 mm
Lungimea	**L**	10.00 ±0.45 mm
Diametrul capului-Ø	**D**	$3.40_{-0.30}$ mm
Cap cilindric	**C**	0.35 mm
Tija	**X**	0.90 mm
Radius	**R**	0.20 mm
hexalobular		T6
Adâncimea de penetrării	**t**	0.50 - 0.65 mm
Fir		STS
Greutate		0.142 kg / 1000 unități
Tariful vamal nr.		73 181 410