Planilha de Especificações
STP41A0180100B

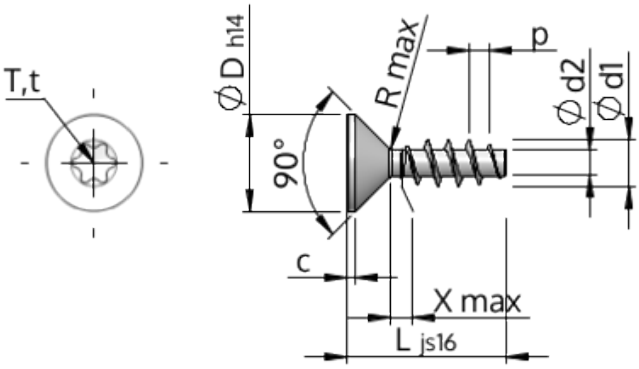

Número do Item		STP41A0180100B
Norma		KN1041
Material		aço, endurecido
Superfície		Zincado Niquelado Galvanizado, Passivado negro
Rosca Externa -Ø	**d1**	$1.80^{+0.14}$ mm
Diâmetro efetivo da porca -Ø	**d2**	1.04 mm
Passo da rosca	**p**	0.80 mm
Comprimento	**L**	10.00 ± 0.45 mm
Cabeça -Ø	**D**	$3.40_{-0.30}$ mm
Altura da cabeça cilíndrica	**C**	0.35 mm
Transição do Enrosque	**X**	0.90 mm
Raio	**R**	0.20 mm
Hexalobular		T6
Profundidade perfuração	**t**	0.50 - 0.65 mm
Rosca		STS
Peso		0.142 kg / 1000 peças
Taxas Alfandegárias nº		73 181 499