Technické informace
STP41A0180080S

SCREWERK

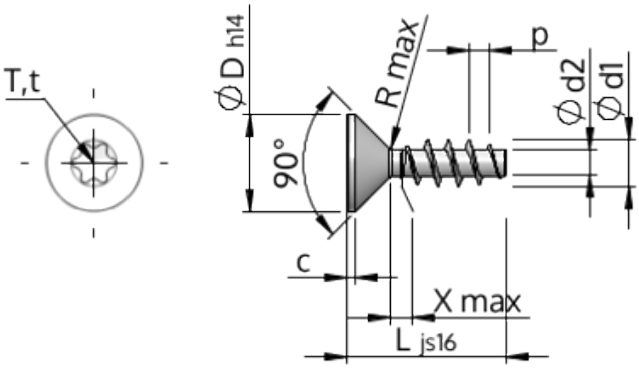

Číslo výrobku		STP41A0180080S
Norma		KN1041
Materiál		Temperovaná ocel
Povrch		Pozinkovaná 5-7 µm, temperovaná, modrá, pasivovaná průhledně
Vnější průměr závitu-Ø	**d1**	$1.80^{+0.14}$ mm
Jádro závitu-Ø	**d2**	1.04 mm
Stoupání závitu	**p**	0.80 mm
Délka	**L**	8.00 ± 0.45 mm
Hlava-Ø	**D**	$3.40_{-0.30}$ mm
Cylindrická výška hlavy	**C**	0.35 mm
Výběh závitu	**X**	0.90 mm
Rádius	**R**	0.20 mm
Torks		T6
Hloubka průniku	**t**	0.50 - 0.65 mm
Závit		STS
Hmotnost		0.117 kg / 1000 Kus
Číslo celního sazebníku		73 181 499