Формуляр STP41A0180060S

SCREWERK

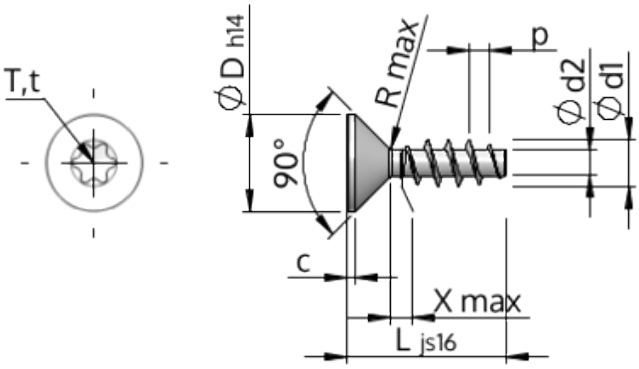

Номер изделия		STP41A0180060S
норма		KN1041
Материал		сталь, упрочненная
Поверхность		Оцинковка 5-7µm, термообработка,синий / прозрачный пассивация
Наружный диаметр резьбы - Ø	**d1**	1.80 $^{+0.14}$ mm
Внутренний диаметр резьбы - Ø	**d2**	1.04 mm
Шаг резьбы	**p**	0.80 mm
длина	**L**	6.00 ±0.38 mm
Диаметр головки-Ø	**D**	3.40 $_{-0.30}$ mm
Высота цилиндрической головки	**C**	0.35 mm
Сбег резьбы	**X**	0.90 mm
Радиус	**R**	0.20 mm
Звездообразный шлиц		T6
Глубина привода	**t**	0.50 - 0.65 mm
Вид резьбы		STS
Вес		0.092 kg / 1000 Штука
Код таможенного тарифа		73 181 499