Hoja de especificaciones
STP41A0180060B

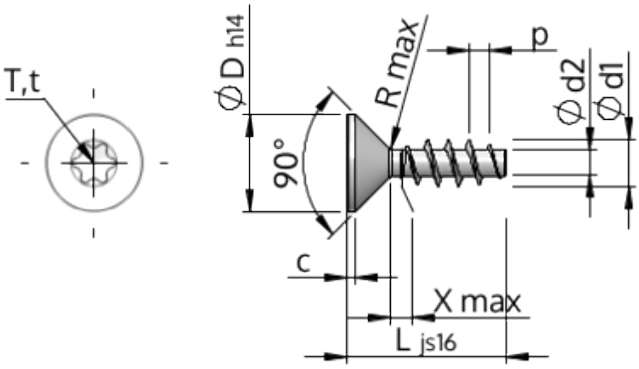

Número del artículo		STP41A0180060B
Norma		KN1041
Material		Acero, endurecido
Superficie		Zinc-Niquelado, pasivado negro/ sin Cr-VI, recocido, sellado
Rosca Exterior-Ø	**d1**	$1.80\ ^{+0.14}$ mm
Rosca Interior-Ø	**d2**	1.04 mm
Paso de la Rosca	**p**	0.80 mm
Largo	**L**	6.00 ±0.38 mm
Cabeza-Ø	**D**	$3.40\ _{-0.30}$ mm
Altura de la cabeza cilíndrica	**C**	0.35 mm
Salida de rosca	**X**	0.90 mm
Radio	**R**	0.20 mm
Hexalobular interior		T6
Profundidad de penetración	**t**	0.50 - 0.65 mm
Clase de rosca		STS
Peso		0.092 kg / 1000 Piezas
Numéro de aduana		73 181 499