Datablad STP41A0180050E

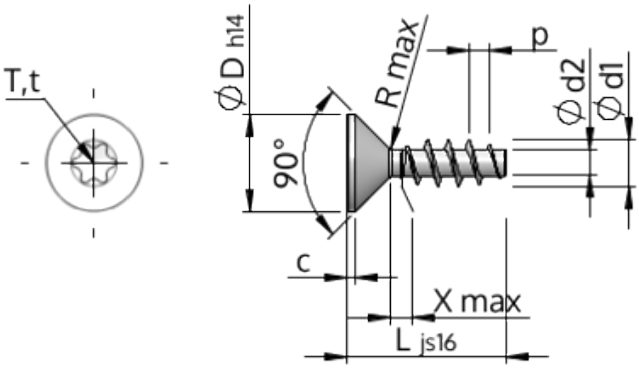

Artikelnummer		STP41A0180050E
Standard		KN1041
Materiale		Ædelstål A2
Overflade		blank, bejdset og passiveret
Udvendig gevinddiameter	**d1**	1.80 $^{+0.14}$ mm
Gevindkernediameter	**d2**	1.04 mm
Gevindstigning	**p**	0.80 mm
Længde	**L**	5.00 ±0.38 mm
Hoveddiameter	**D**	3.40 $_{-0.30}$ mm
Cylindrisk hovedhøjde	**C**	0.35 mm
Gevindudløb	**X**	0.90 mm
Radius	**R**	0.20 mm
Indvendig seks-rund		T6
Indtrængningsdybde	**t**	0.50 - 0.65 mm
Gevindtype		STS
Vægt		0.079 kg / 1000 stykke
Toldtarifnummer		73 181 410