**Технически спецификации**
**STP41A0180050E**

SCREWERK

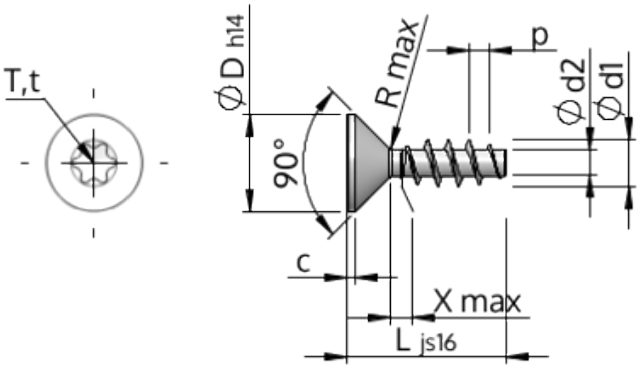


| | | |
|---|---|---|
| Номер на продукта | | STP41A0180050E |
| норма | | KN1041 |
| Материал | | неръждаема стомана A2 |
| Повърхност | | гланциран, полиран, пасиваран |
| Диаметърът на външната резба - Ø | **d1** | 1.80 $^{+0.14}$ mm |
| Вътрешна резба | **d2** | 1.04 mm |
| Стъпка на резбата | **p** | 0.80 mm |
| дължина | **L** | 5.00 ±0.38 mm |
| Диаметър на главата-Ø | **D** | 3.40 $_{-0.30}$ mm |
| Височина на цилиндричната глава | **C** | 0.35 mm |
| Крайна част на винта | **X** | 0.90 mm |
| Радиус | **R** | 0.20 mm |
| Звездообр.вътрешен шестостен | | T6 |
| Дълбочина на проникване | **t** | 0.50 - 0.65 mm |
| нишка | | STS |
| Тегло | | 0.079 kg / 1000 Бройка |
| Митническа тарифа № | | 73 181 410 |