Planilha de Especificações
STP41A0180045E

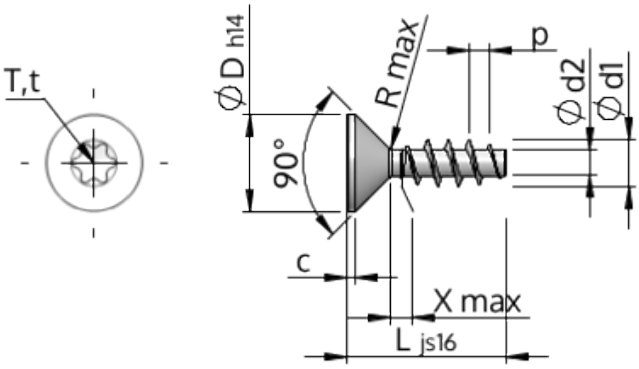

Número do Item		STP41A0180045E
Norma		KN1041
Material		inox A2
Superfície		Decapado e passivado
Rosca Externa -Ø	**d1**	$1.80^{+0.14}$ mm
Diâmetro efetivo da porca -Ø	**d2**	1.04 mm
Passo da rosca	**p**	0.80 mm
Comprimento	**L**	4.50 ± 0.38 mm
Cabeça -Ø	**D**	$3.40_{-0.30}$ mm
Altura da cabeça cilíndrica	**C**	0.35 mm
Transição do Enrosque	**X**	0.90 mm
Raio	**R**	0.20 mm
Hexalobular		T6
Profundidade perfuração	**t**	0.50 - 0.65 mm
Rosca		STS
Peso		0.073 kg / 1000 peças
Taxas Alfandegárias nº		73 181 410