Формуляр STP41A0180045B

SCREWERK

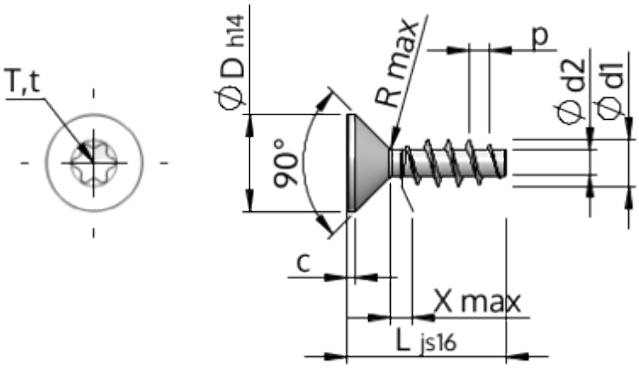

Номер изделия		STP41A0180045B
норма		KN1041
Материал		сталь, упрочненная
Поверхность		ZnNi, черная пассивировка+отжиг+масло
Наружный диаметр резьбы - Ø	**d1**	$1.80^{+0.14}$ mm
Внутренний диаметр резьбы - Ø	**d2**	1.04 mm
Шаг резьбы	**p**	0.80 mm
длина	**L**	4.50 ± 0.38 mm
Диаметр головки-Ø	**D**	$3.40_{-0.30}$ mm
Высота цилиндрической головки	**C**	0.35 mm
Сбег резьбы	**X**	0.90 mm
Радиус	**R**	0.20 mm
Звездообразный шлиц		T6
Глубина привода	**t**	0.50 - 0.65 mm
Вид резьбы		STS
Вес		0.073 kg / 1000 Штука
Код таможенного тарифа		73 181 499