Datenblatt STP41A0160160S

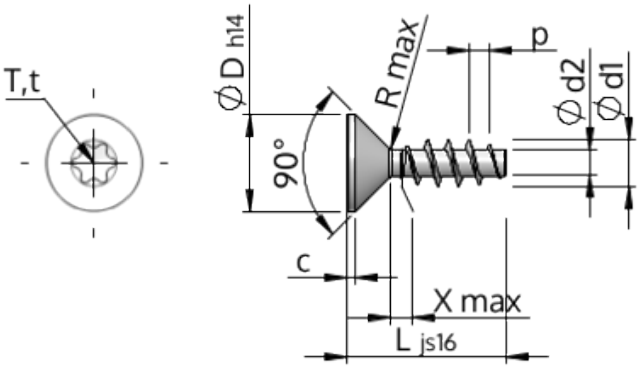

Artikelnummer		STP41A0160160S
Norm		KN1041
Werkstoff		Stahl, vergütet
Oberfläche		verzinkt 5-7 µm, getempert, blau / transparent passiviert
Gewinde-Außen-Ø	**d1**	$1.60^{+0.14}$ mm
Gewindekern-Ø	**d2**	0.92 mm
Gewindesteigung	**p**	0.67 mm
Länge	**L**	16.00 ± 0.55 mm
Kopf-Ø	**D**	$3.00_{-0.25}$ mm
Zylindrische Kopfhöhe	**C**	0.35 mm
Gewindeauslauf	**X**	0.80 mm
Unterkopfradius	**R**	0.15 mm
Innensechsrund Größe		T5
Eindringtiefe	**t**	0.50 - 0.65 mm
Gewindeart		STS
Gewicht		0.162 kg / 1000 Stück
Zolltarifnummer		73 181 499