Datablad STP41A0160160S

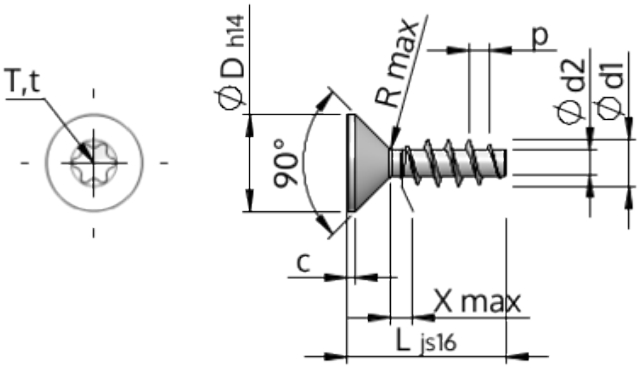

Artikelnummer		STP41A0160160S
Standard		KN1041
Materiale		Stål, forædlet
Overflade		galvaniseret 5-7 µm, tempret, blå / transparent passiveret
Udvendig gevinddiameter	**d1**	1.60 $^{+0.14}$ mm
Gevindkernediameter	**d2**	0.92 mm
Gevindstigning	**p**	0.67 mm
Længde	**L**	16.00 ±0.55 mm
Hoveddiameter	**D**	3.00 $_{-0.25}$ mm
Cylindrisk hovedhøjde	**C**	0.35 mm
Gevindudløb	**X**	0.80 mm
Radius	**R**	0.15 mm
Indvendig seks-rund		T5
Indtrængningsdybde	**t**	0.50 - 0.65 mm
Gevindtype		STS
Vægt		0.162 kg / 1000 stykke
Toldtarifnummer		73 181 499