Hoja de especificaciones
STP41A0160140S

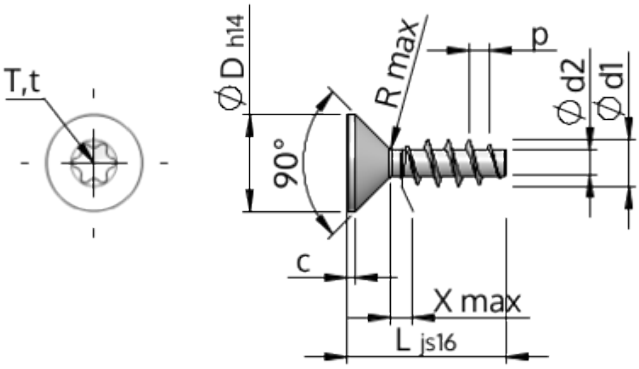

Número del artículo		STP41A0160140S
Norma		KN1041
Material		Acero, endurecido
Superficie		galvanizado 5-7 micras, recocido, azul / pasivado transparente
Rosca Exterior-Ø	**d1**	$1.60^{+0.14}$ mm
Rosca Interior-Ø	**d2**	0.92 mm
Paso de la Rosca	**p**	0.67 mm
Largo	**L**	14.00 ±0.55 mm
Cabeza-Ø	**D**	$3.00_{-0.25}$ mm
Altura de la cabeza cilíndrica	**C**	0.35 mm
Salida de rosca	**X**	0.80 mm
Radio	**R**	0.15 mm
Hexalobular interior		T5
Profundidad de penetración	**t**	0.50 - 0.65 mm
Clase de rosca		STS
Peso		0.143 kg / 1000 Piezas
Numéro de aduana		73 181 499