Veri Sayfası STP41A0160100S

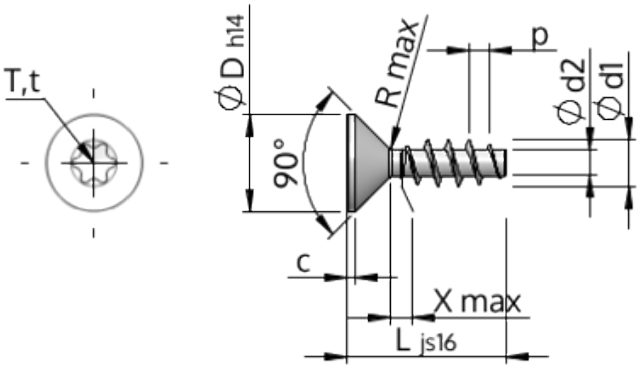

Ürün Kodu		STP41A0160100S
Standard		KN1041
Malzeme		Çelik, sertleştirilmiş
Kaplama		galvanizli 5-7 µm, temperliö mavi / şeffaf pasifleştirilmiştir
Yiv dış çapı	**d1**	1.60 $^{+0.14}$ mm
Yiv çekirdek çapı	**d2**	0.92 mm
Diş adımı	**p**	0.67 mm
Uzunluk	**L**	10.00 ±0.45 mm
Kafa çapı	**D**	3.00 $_{-0.25}$ mm
Silindir Kafa yüksekliği	**C**	0.35 mm
Dişsiz Kısmı	**X**	0.80 mm
Yarıçap	**R**	0.15 mm
Tork		T5
Penetrasyon derinliği	**t**	0.50 - 0.65 mm
Yiv türü		STS
Ağırlık		0.107 kg / 1000 Adet
Gümrük Tarif No		73 181 499