Feuille de Données
STP41A0160080E

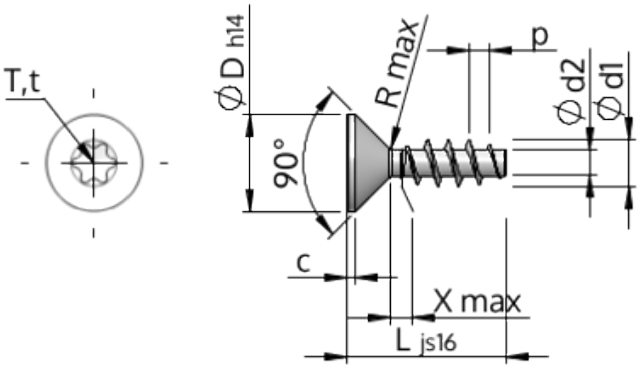

Numéro d'Article		STP41A0160080E
Norme		KN1041
Matière		acier inoxydable A2
Surface		brillant décapé et passivé
Ø-extérieur-pas de vis	**d1**	$1.60^{+0.14}$ mm
Ø-noyau de Filetage	**d2**	0.92 mm
Pas de Filetage	**p**	0.67 mm
Longueur	**L**	8.00 ±0.45 mm
Ø-Tête	**D**	$3.00_{-0.25}$ mm
Hauteur de tête cylindrique	**C**	0.35 mm
Espacement entre les filets	**X**	0.80 mm
Rayon	**R**	0.15 mm
Six Lobes Intérieurs		T5
Profondeur de pénétration	**t**	0.50 - 0.65 mm
Filetage		STS
Poids		0.089 kg / 1000 Unité
Numéro du tarif douanier		73 181 410