Technische gegevens
STP41A0160060S

SCREWERK

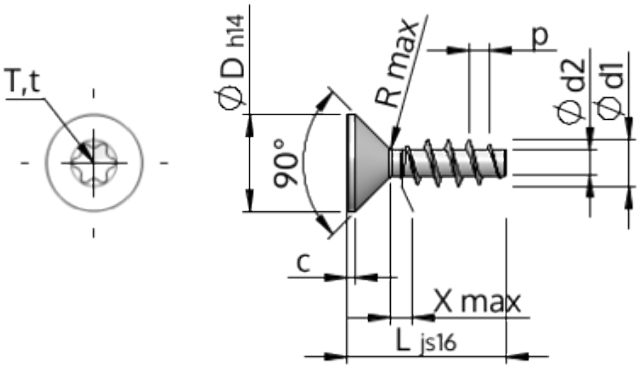

Produktnummer		STP41A0160060S
Norm		KN1041
Materiaal		veredeld staal
Oppervlak		verzinkt 5-7 µm, getempert, blauw / transparant gepassiveerd
Schroefdraad buiten-Ø	**d1**	1.60 $^{+0.14}$ mm
Schroefdraad kern-Ø	**d2**	0.92 mm
Spoed	**p**	0.67 mm
Lengte	**L**	6.00 ±0.38 mm
Kop-Ø	**D**	3.00 $_{-0.25}$ mm
Cylindrische kophoogte	**C**	0.35 mm
Draaduitloop	**X**	0.80 mm
Radius	**R**	0.15 mm
TX		T5
Indringdiepte	**t**	0.50 - 0.65 mm
Draad		STS
Gewicht		0.071 kg / 1000 stuk
Douane tarief nummer		73 181 499