Datablad STP41A0160050S

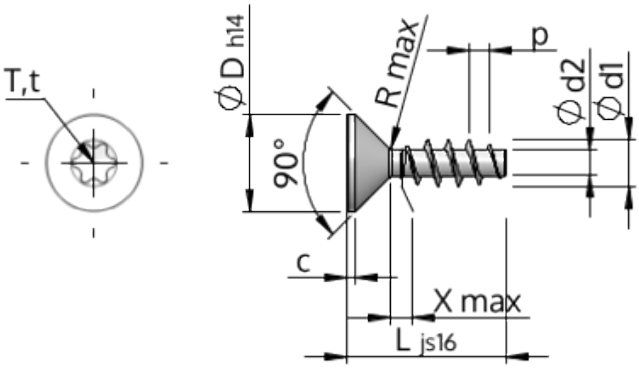

Artikelnummer		STP41A0160050S
Standard		KN1041
Material		stål, härdat
Yta		förzinkad 5-7 µm, härdad, blå/transparent passiviserad
Utvändig gängdiameter	**d1**	1.60 $^{+0.14}$ mm
Gängkärnans diameter	**d2**	0.92 mm
Gängstigning	**p**	0.67 mm
Längd	**L**	5.00 ±0.38 mm
Huvuddiameter	**D**	3.00 $_{-0.25}$ mm
Cylindrisk huvudhöjd	**C**	0.35 mm
Gängutlopp	**X**	0.80 mm
Radie	**R**	0.15 mm
Invändig rund sexkant		T5
Inträngningsdjup	**t**	0.50 - 0.65 mm
Gänga		STS
Vikt		0.062 kg / 1000 styck
Tullavgiftsnummer		73 181 499