Detalii tehnice STP41A0160045S

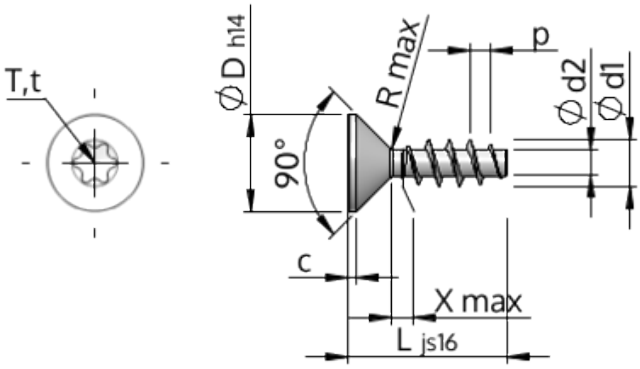

Numărul articolului		STP41A0160045S
Norma		KN1041
Material		oțel, călit
Exterior		zincat 5-7 µm, recopt, pasivat transparent/albastru
Diametrul exterior al filetului-Ø	**d1**	1.60 $^{+0.14}$ mm
Diametru șurub	**d2**	0.92 mm
Pasul filetului	**p**	0.67 mm
Lungimea	**L**	4.50 ±0.38 mm
Diametrul capului-Ø	**D**	3.00 $_{-0.25}$ mm
Cap cilindric	**C**	0.35 mm
Tija	**X**	0.80 mm
Radius	**R**	0.15 mm
hexalobular		T5
Adâncimea de penetrării	**t**	0.50 - 0.65 mm
Fir		STS
Greutate		0.057 kg / 1000 unități
Tariful vamal nr.		73 181 499