Specifiche Tecniche
STP41A0160045S

SCREWERK

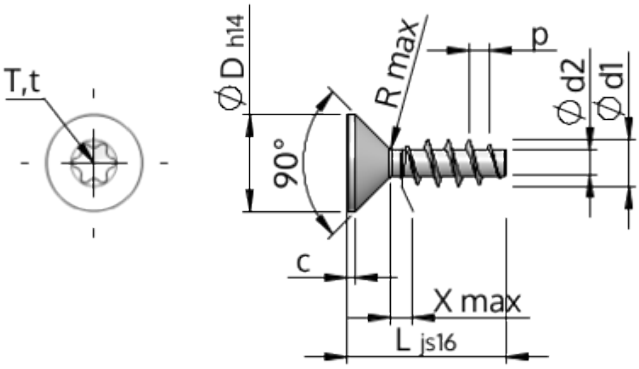

Prodotto Numero		STP41A0160045S
Norma		KN1041
Materiale		acciaio, temprato
Superficie		zincato 5-7 micron, ricotto, blu / trasparente passivato
Filettatura esterna-Ø	**d1**	$1.60^{+0.14}$ mm
Filettatura interna-Ø	**d2**	0.92 mm
Passo della Filettatura	**p**	0.67 mm
Lunghezza	**L**	4.50 ± 0.38 mm
Testa-Ø	**D**	$3.00_{-0.25}$ mm
Altezza della testa cilindrica	**C**	0.35 mm
Uscita della filettatura	**X**	0.80 mm
Raggio	**R**	0.15 mm
Sei lobi		T5
Penetrazione Profondità	**t**	0.50 - 0.65 mm
Tipo di Filo		STS
Peso		0.057 kg / 1000 pezzi
Tariffa Doganale num.		73 181 499