Technische gegevens
STP380800600S

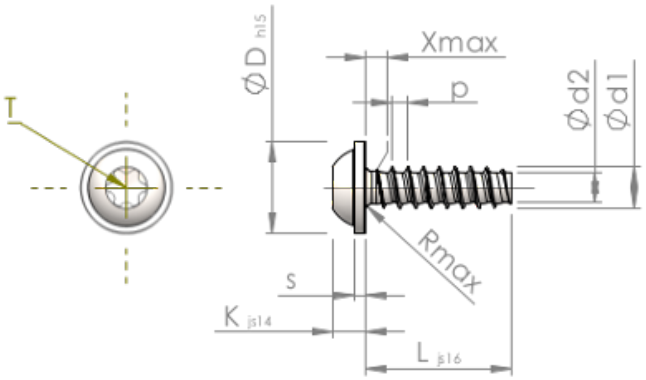

Produktnummer		STP380800600S
Norm		KN6038
Materiaal		veredeld staal
Oppervlak		verzinkt 5-7 µm, getempert, blauw / transparant gepassiveerd
Schroefdraad buiten-Ø	**d1**	8.00 $^{+0.18}$ mm
Schroefdraad kern-Ø	**d2**	5.70 mm
Spoed	**p**	2.82 mm
Lengte	**L**	60.00 ±0.95 mm
Kop-Ø	**D**	18.00 $_{-0.84}$ mm
Kop hoogte	**K**	5.600 ±0.150 mm
Flensdikte	**S**	1.80 mm
Draaduitloop	**X**	4.00 mm
Radius	**R**	1.00 mm
TX		T40
Indringdiepte	**t**	2.60 - 3.20 mm
Draad		STS-plus
Gewicht		19.820 kg / 1000 stuk
Douane tarief nummer		73 181 499