Datablad STP380800600E

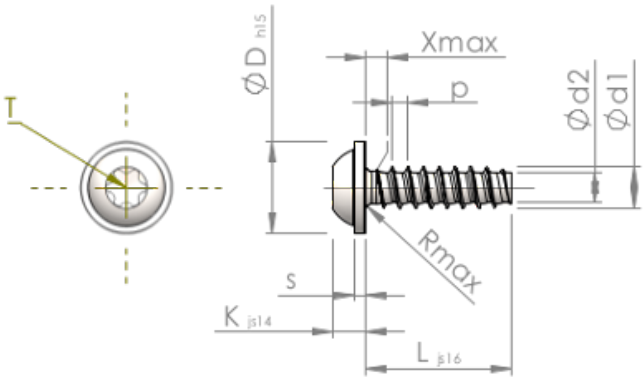

Artikelnummer		STP380800600E
Standard		KN6038
Material		rostfritt stål A2
Yta		blank och passiviserad
Utvändig gängdiameter	**d1**	8.00 $^{+0.18}$ mm
Gängkärnans diameter	**d2**	5.70 mm
Gängstigning	**p**	2.82 mm
Längd	**L**	60.00 ±0.95 mm
Huvuddiameter	**D**	18.00 $_{-0.84}$ mm
Huvudhöjd	**K**	5.600 ±0.150 mm
Flänstjocklek	**S**	1.80 mm
Gängutlopp	**X**	4.00 mm
Radie	**R**	1.00 mm
Invändig rund sexkant		T40
Inträngningsdjup	**t**	2.60 - 3.20 mm
Gänga		STS-plus
Vikt		19.820 kg / 1000 styck
Tullavgiftsnummer		73 181 410