Technické informace
STP380800550S

SCREWERK

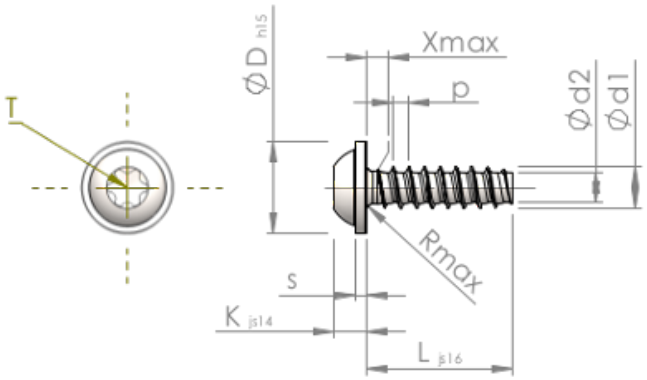

Číslo výrobku		STP380800550S
Norma		KN6038
Materiál		Temperovaná ocel
Povrch		Pozinkovaná 5-7 µm, temperovaná, modrá, pasivovaná průhledně
Vnější průměr závitu-Ø	**d1**	8.00 $^{+0.18}$ mm
Jádro závitu-Ø	**d2**	5.70 mm
Stoupání závitu	**p**	2.82 mm
Délka	**L**	55.00 ±0.95 mm
Hlava-Ø	**D**	18.00 $_{-0.84}$ mm
Výška hlavy	**K**	5.600 ±0.150 mm
Tloušťka podložky	**S**	1.80 mm
Výběh závitu	**X**	4.00 mm
Rádius	**R**	1.00 mm
Torks		T40
Hloubka průniku	**t**	2.60 - 3.20 mm
Závit		STS-plus
Hmotnost		18.616 kg / 1000 Kus
Číslo celního sazebníku		73 181 499