Veri Sayfası STP380800550E

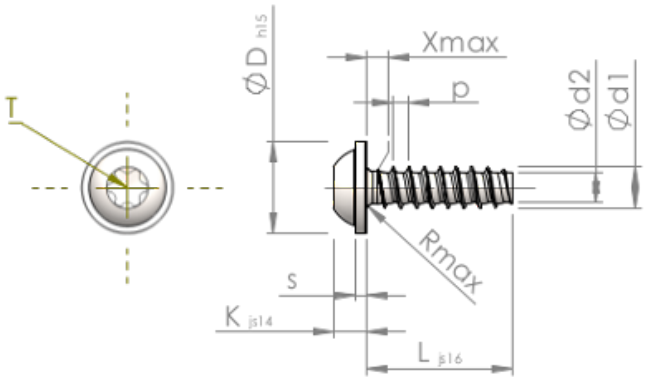

Ürün Kodu		STP380800550E
Standard		KN6038
Malzeme		Paslanmaz Çelik A2
Kaplama		Parlak, cilalanmış ve pasifleştirilmiştir
Yiv dış çapı	**d1**	8.00 $^{+0.18}$ mm
Yiv çekirdek çapı	**d2**	5.70 mm
Diş adımı	**p**	2.82 mm
Uzunluk	**L**	55.00 ±0.95 mm
Kafa çapı	**D**	18.00 $_{-0.84}$ mm
Kafa yüksekliği	**K**	5.600 ±0.150 mm
Pul kalınlığı	**S**	1.80 mm
Dişsiz Kısmı	**X**	4.00 mm
Yarıçap	**R**	1.00 mm
Tork		T40
Penetrasyon derinliği	**t**	2.60 - 3.20 mm
Yiv türü		STS-plus
Ağırlık		18.616 kg / 1000 Adet
Gümrük Tarif No		73 181 410