Формуляр STP380800450S

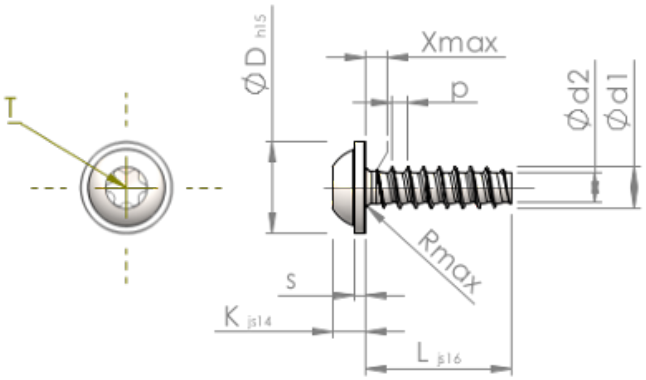

Номер изделия		STP380800450S
норма		KN6038
Материал		сталь, упрочненная
Поверхность		Оцинковка 5-7µm, термообработка,синий / прозрачный пассивация
Наружный диаметр резьбы - Ø	**d1**	8.00 $^{+0.18}$ mm
Внутренний диаметр резьбы - Ø	**d2**	5.70 mm
Шаг резьбы	**p**	2.82 mm
длина	**L**	45.00 ±0.80 mm
Диаметр головки-Ø	**D**	18.00 $_{-0.84}$ mm
Высота головки	**K**	5.600 ±0.150 mm
Толщина напрессованной шайбы	**S**	1.80 mm
Сбег резьбы	**X**	4.00 mm
Радиус	**R**	1.00 mm
Звездообразный шлиц		T40
Глубина привода	**t**	2.60 - 3.20 mm
Вид резьбы		STS-plus
Вес		16.207 kg / 1000 Штука
Код таможенного тарифа		73 181 499