Feuille de Données STP380800450B

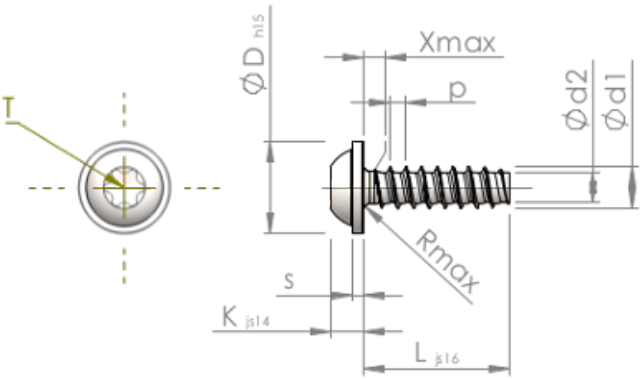

Numéro d'Article		STP380800450B
Norme		KN6038
Matière		Acier,trempé et revenu
Surface		Zinc Nickel passivé noir, trempée, scéllée
Ø-extérieur-pas de vis	**d1**	8.00 $^{+0.18}$ mm
Ø-noyau de Filetage	**d2**	5.70 mm
Pas de Filetage	**p**	2.82 mm
Longueur	**L**	45.00 ±0.80 mm
Ø-Tête	**D**	18.00 $_{-0.84}$ mm
Hauteur de la Tête	**K**	5.600 ±0.150 mm
Epaisseur de la rondelle	**S**	1.80 mm
Espacement entre les filets	**X**	4.00 mm
Rayon	**R**	1.00 mm
Six Lobes Intérieurs		T40
Profondeur de pénétration	**t**	2.60 - 3.20 mm
Filetage		STS-plus
Poids		16.207 kg / 1000 Unité
Numéro du tarif douanier		73 181 499