Технически спецификации
STP380800400S

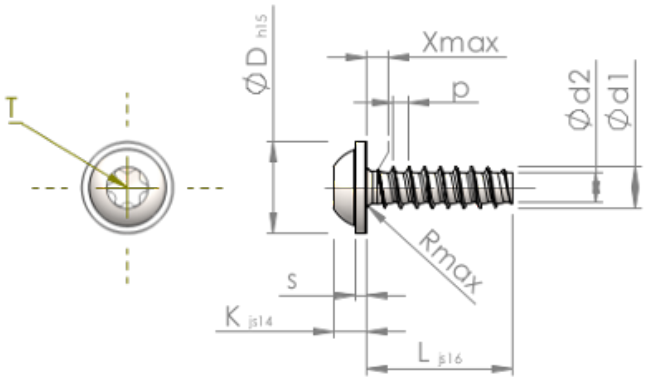

Номер на продукта		STP380800400S
норма		KN6038
Материал		стомана, закалена
Повърхност		Цинково покритие 5-7 µm,топлинна обработка, синьо / прозрачно пасивиране
Диаметърът на външната резба - Ø	**d1**	8.00 $^{+0.18}$ mm
Вътрешна резба	**d2**	5.70 mm
Стъпка на резбата	**p**	2.82 mm
дължина	**L**	40.00 ±0.80 mm
Диаметър на главата-Ø	**D**	18.00 $_{-0.84}$ mm
Височина на главата	**K**	5.600 ±0.150 mm
Дебелина на шайбата	**S**	1.80 mm
Крайна част на винта	**X**	4.00 mm
Радиус	**R**	1.00 mm
Звездообр.вътрешен шестостен		T40
Дълбочина на проникване	**t**	2.60 - 3.20 mm
нишка		STS-plus
Тегло		15.003 kg / 1000 Бройка
Митническа тарифа №		73 181 499