Specifiche Tecniche STP380800250S

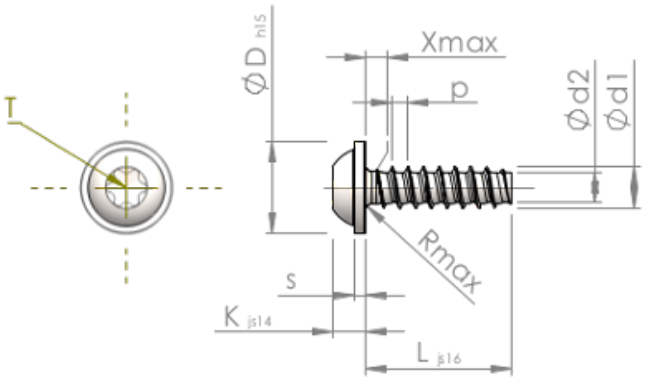

Prodotto Numero		STP380800250S
Norma		KN6038
Materiale		acciaio, temprato
Superficie		zincato 5-7 micron, ricotto, blu / trasparente passivato
Filettatura esterna-Ø	**d1**	8.00 $^{+0.18}$ mm
Filettatura interna-Ø	**d2**	5.70 mm
Passo della Filettatura	**p**	2.82 mm
Lunghezza	**L**	25.00 ±0.65 mm
Testa-Ø	**D**	18.00 $_{-0.84}$ mm
Altezza Testa	**K**	5.600 ±0.150 mm
Spessore della Flangia	**S**	1.80 mm
Uscita della filettatura	**X**	4.00 mm
Raggio	**R**	1.00 mm
Sei lobi		T40
Penetrazione Profondità	**t**	2.60 - 3.20 mm
Tipo di Filo		STS-plus
Peso		11.390 kg / 1000 pezzi
Tariffa Doganale num.		73 181 499