Datenblatt STP380800250E

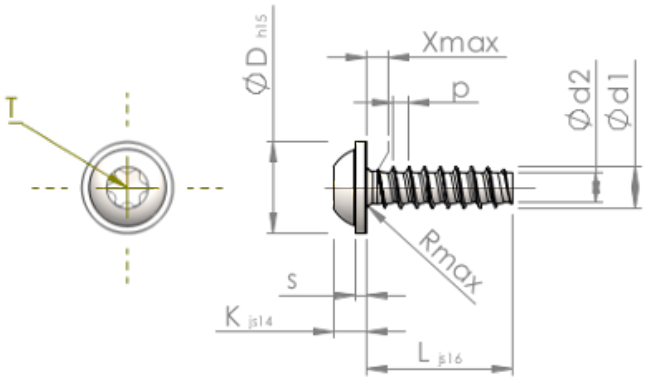

Artikelnummer		STP380800250E
Norm		KN6038
Werkstoff		Edelstahl A2
Oberfläche		blank, gebeizt und passiviert
Gewinde-Außen-Ø	**d1**	8.00 $^{+0.18}$ mm
Gewindekern-Ø	**d2**	5.70 mm
Gewindesteigung	**p**	2.82 mm
Länge	**L**	25.00 ±0.65 mm
Kopf-Ø	**D**	18.00 $_{-0.84}$ mm
Kopfhöhe	**K**	5.600 ±0.150 mm
Scheibendicke	**S**	1.80 mm
Gewindeauslauf	**X**	4.00 mm
Unterkopfradius	**R**	1.00 mm
Innensechsrund Größe		T40
Eindringtiefe	**t**	2.60 - 3.20 mm
Gewindeart		STS-plus
Gewicht		11.390 kg / 1000 Stück
Zolltarifnummer		73 181 410