Hoja de especificaciones
STP380800200S

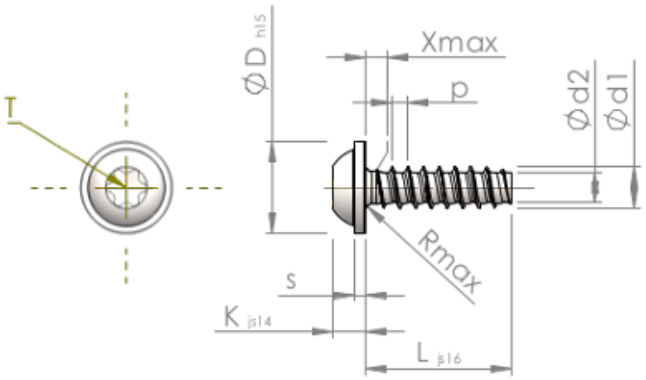

Número del artículo		STP380800200S
Norma		KN6038
Material		Acero, endurecido
Superficie		galvanizado 5-7 micras, recocido, azul / pasivado transparente
Rosca Exterior-Ø	**d1**	8.00 $^{+0.18}$ mm
Rosca Interior-Ø	**d2**	5.70 mm
Paso de la Rosca	**p**	2.82 mm
Largo	**L**	20.00 ±0.65 mm
Cabeza-Ø	**D**	18.00 $_{-0.84}$ mm
Altura de la cabeza	**K**	5.600 ±0.150 mm
Grosor del disco	**S**	1.80 mm
Salida de rosca	**X**	4.00 mm
Radio	**R**	1.00 mm
Hexalobular interior		T40
Profundidad de penetración	**t**	2.60 - 3.20 mm
Clase de rosca		STS-plus
Peso		10.186 kg / 1000 Piezas
Numéro de aduana		73 181 499