Planilha de Especificações
STP380800200E

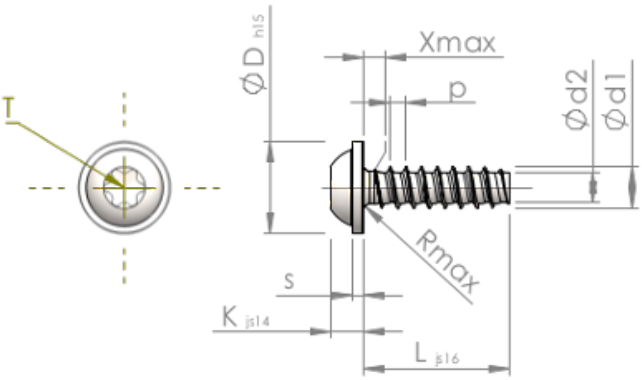

Número do Item		STP380800200E
Norma		KN6038
Material		inox A2
Superfície		Decapado e passivado
Rosca Externa -Ø	**d1**	8.00 $^{+0.18}$ mm
Diâmetro efetivo da porca -Ø	**d2**	5.70 mm
Passo da rosca	**p**	2.82 mm
Comprimento	**L**	20.00 ±0.65 mm
Cabeça -Ø	**D**	18.00 $_{-0.84}$ mm
Altura da cabeça	**K**	5.600 ±0.150 mm
Espessura do Flange	**S**	1.80 mm
Transição do Enrosque	**X**	4.00 mm
Raio	**R**	1.00 mm
Hexalobular		T40
Profundidade perfuração	**t**	2.60 - 3.20 mm
Rosca		STS-plus
Peso		10.186 kg / 1000 peças
Taxas Alfandegárias nº		73 181 410