Формуляр STP380700500S

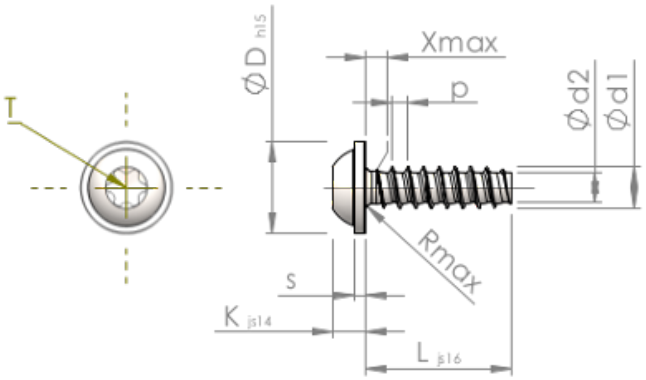

Номер изделия		STP380700500S
норма		KN6038
Материал		сталь, упрочненная
Поверхность		Оцинковка 5-7µm, термообработка,синий / прозрачный пассивация
Наружный диаметр резьбы - Ø	**d1**	7.00 $^{+0.18}$ mm
Внутренний диаметр резьбы - Ø	**d2**	4.98 mm
Шаг резьбы	**p**	2.48 mm
длина	**L**	50.00 ±0.80 mm
Диаметр головки-Ø	**D**	15.50 $_{-0.70}$ mm
Высота головки	**K**	4.900 ±0.150 mm
Толщина напрессованной шайбы	**S**	1.60 mm
Сбег резьбы	**X**	3.50 mm
Радиус	**R**	0.90 mm
Звездообразный шлиц		T30
Глубина привода	**t**	2.30 - 2.90 mm
Вид резьбы		STS-plus
Вес		13.255 kg / 1000 Штука
Код таможенного тарифа		73 181 499