Technické informace
STP380700500E

SCREWERK

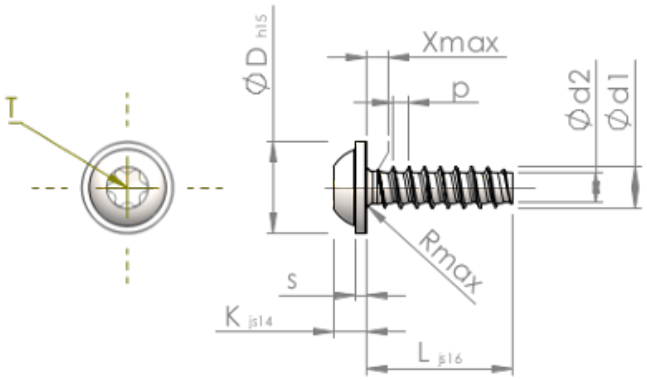

Číslo výrobku		STP380700500E
Norma		KN6038
Materiál		Nerezová ocel A2
Povrch		holá, mořená a pásová ocel
Vnější průměr závitu-Ø	**d1**	7.00 $^{+0.18}$ mm
Jádro závitu-Ø	**d2**	4.98 mm
Stoupání závitu	**p**	2.48 mm
Délka	**L**	50.00 ±0.80 mm
Hlava-Ø	**D**	15.50 $_{-0.70}$ mm
Výška hlavy	**K**	4.900 ±0.150 mm
Tloušťka podložky	**S**	1.60 mm
Výběh závitu	**X**	3.50 mm
Rádius	**R**	0.90 mm
Torks		T30
Hloubka průniku	**t**	2.30 - 2.90 mm
Závit		STS-plus
Hmotnost		13.255 kg / 1000 Kus
Číslo celního sazebníku		73 181 410