Datenblatt STP380700400E

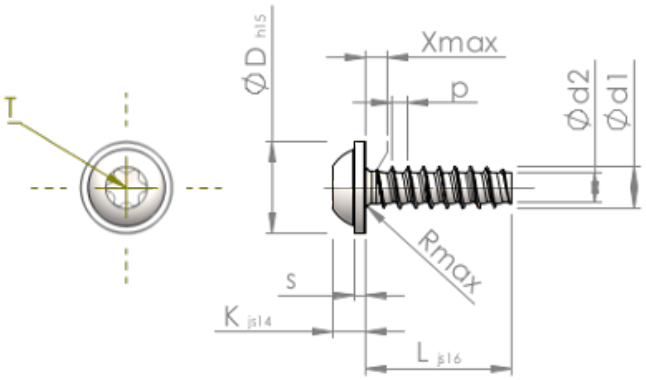

Artikelnummer		STP380700400E
Norm		KN6038
Werkstoff		Edelstahl A2
Oberfläche		blank, gebeizt und passiviert
Gewinde-Außen-Ø	**d1**	7.00 $^{+0.18}$ mm
Gewindekern-Ø	**d2**	4.98 mm
Gewindesteigung	**p**	2.48 mm
Länge	**L**	40.00 ±0.80 mm
Kopf-Ø	**D**	15.50 $_{-0.70}$ mm
Kopfhöhe	**K**	4.900 ±0.150 mm
Scheibendicke	**S**	1.60 mm
Gewindeauslauf	**X**	3.50 mm
Unterkopfradius	**R**	0.90 mm
Innensechsrund Größe		T30
Eindringtiefe	**t**	2.30 - 2.90 mm
Gewindeart		STS-plus
Gewicht		11.364 kg / 1000 Stück
Zolltarifnummer		73 181 410