**Технически спецификации**
**STP380700400E**

SCREWERK

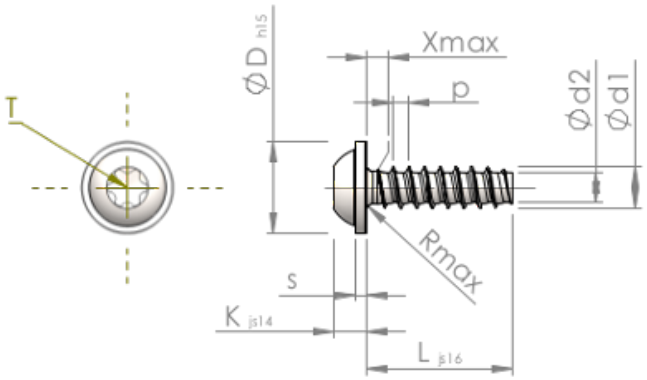


| | | |
|---|---|---|
| Номер на продукта | | STP380700400E |
| норма | | KN6038 |
| Материал | | неръждаема стомана A2 |
| Повърхност | | гланциран, полиран, пасиваран |
| Диаметърът на външната резба - Ø | **d1** | 7.00 $^{+0.18}$ mm |
| Вътрешна резба | **d2** | 4.98 mm |
| Стъпка на резбата | **p** | 2.48 mm |
| дължина | **L** | 40.00 ±0.80 mm |
| Диаметър на главата-Ø | **D** | 15.50 $_{-0.70}$ mm |
| Височина на главата | **K** | 4.900 ±0.150 mm |
| Дебелина на шайбата | **S** | 1.60 mm |
| Крайна част на винта | **X** | 3.50 mm |
| Радиус | **R** | 0.90 mm |
| Звездообр.вътрешен шестостен | | T30 |
| Дълбочина на проникване | **t** | 2.30 - 2.90 mm |
| нишка | | STS-plus |
| Тегло | | 11.364 kg / 1000 Бройка |
| Митническа тарифа № | | 73 181 410 |