Feuille de Données STP380700350E

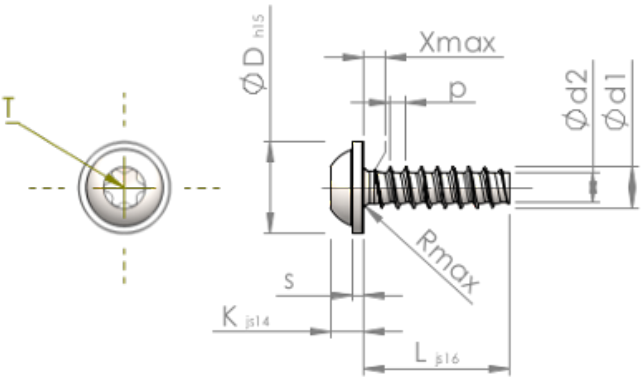

Numéro d'Article		STP380700350E
Norme		KN6038
Matière		acier inoxydable A2
Surface		brillant décapé et passivé
Ø-extérieur-pas de vis	**d1**	7.00 $^{+0.18}$ mm
Ø-noyau de Filetage	**d2**	4.98 mm
Pas de Filetage	**p**	2.48 mm
Longueur	**L**	35.00 ±0.80 mm
Ø-Tête	**D**	15.50 $_{-0.70}$ mm
Hauteur de la Tête	**K**	4.900 ±0.150 mm
Epaisseur de la rondelle	**S**	1.60 mm
Espacement entre les filets	**X**	3.50 mm
Rayon	**R**	0.90 mm
Six Lobes Intérieurs		T30
Profondeur de pénétration	**t**	2.30 - 2.90 mm
Filetage		STS-plus
Poids		10.419 kg / 1000 Unité
Numéro du tarif douanier		73 181 410