# Datenblatt STP380700350E

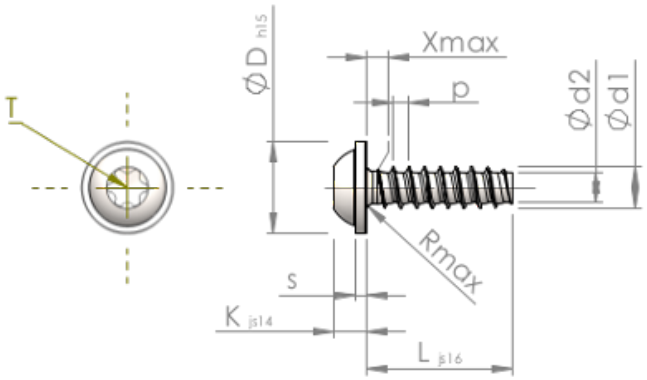


| | | |
|---|---|---|
| Artikelnummer | | STP380700350E |
| Norm | | KN6038 |
| Werkstoff | | Edelstahl A2 |
| Oberfläche | | blank, gebeizt und passiviert |
| Gewinde-Außen-Ø | **d1** | 7.00 $^{+0.18}$ mm |
| Gewindekern-Ø | **d2** | 4.98 mm |
| Gewindesteigung | **p** | 2.48 mm |
| Länge | **L** | 35.00 ±0.80 mm |
| Kopf-Ø | **D** | 15.50 $_{-0.70}$ mm |
| Kopfhöhe | **K** | 4.900 ±0.150 mm |
| Scheibendicke | **S** | 1.60 mm |
| Gewindeauslauf | **X** | 3.50 mm |
| Unterkopfradius | **R** | 0.90 mm |
| Innensechsrund Größe | | T30 |
| Eindringtiefe | **t** | 2.30 - 2.90 mm |
| Gewindeart | | STS-plus |
| Gewicht | | 10.419 kg / 1000 Stück |
| Zolltarifnummer | | 73 181 410 |